PCA-149Q

Ordinateur VMC embarqué Android 14"

Haute Luminosité – Qualcomm 6490

ALLWAN
VIDEO & SECURITY SOLUTIONS





DESCRIPTION

- Surface active 14''
- Processeur Qualcomm 6490 OctaCore jusqu'à 2.7Ghz
- Etanche IP65 sur les 6 faces
- Fonctionne de -30 à +60°C
- Luminosité 700 nits
- Dalle tactile capacitive multipoints

Les tablettes / ordinateurs VMC embarqués ALLWAN série PCA sont des outils robustes dessinés pour les applications industrielles et logistiques. Propulsée par un processeur Qualcomm 6490 le PCA-149Q délivre des performances fiables pour les chariots élévateurs et les opérations de flottes. Totalement étanche, il fonctionne dès -30°C et jusqu'à 60°C.

Spécifications Techniques

	PCA-149Q
AFFICHAGE	
Méthode d'assemblage	Optical bonding pour éviter la buée et travail en plein soleil
Résolution	1920 x 1080
Taille	14''
Tactile	Capacitif multipoints – Supporte également l'utilisation d'un stylet (fourni)
Traitement	Anti-reflets
Luminosité	700 nits
Contraste	1200 :1
Angles de vue	89, 89, 89, 89°
SYSTEME	
Processeur	Qualcomm 6490 Octacore, jusqu'à 2.7Ghz
Stockage	128Go
WLAN (WIFI)	OUI
WWAN	4G (Option) 5G (Option)
Capteurs	G-Sensor (Accéléromètre) / Capteur de Température
Mémoire vive	8Go
OS	Android 15.0
BT	Supporté
GNSS	GPS/GLONASS
PORTS (Station)	
USB	1 x USB 3.0 (tablette) 1 x connecteur DB9 permettant d'obtenir 2 ports USB 2.0 depuis sa base de chargement dans le véhicule
Carte mémoire	1 emplacement pour carte SD
Audio / CAN	Hauts parleurs / 1 port Bus CAN
Serie	2 ports COM
Carte SIM	1 port (option – Sur tablette)
LAN	1 port RJ45 Gigabit
Antennes	WLAN (tablette) / GPS / WWAN/5G (option)

14 Rue Olivier De Serres – 49070 Beaucouzé – France
+33 2 41 350 125
info@allwan.fr
www.allwan.eu

PCA-149Q

Ordinateur VMC embarqué Android 14"

Haute Luminosité – Qualcomm 6490

ALLWAN
VIDEO & SECURITY SOLUTIONS

ELECTRIQUE / MECANIQUE	
Dimensions / Poids	Tablette : 342 x 225 x 56.2 mm / 1,8Kg Station : 202 x 245 x 52mm / 1,6Kg
Etanchéité	**IP65 sur les 6 faces**
Montage	RAM Mount et VESA
Alimentation	Station : 10-60VDC Tablette : 12VDC + Batterie de secours 7,6V UPS 2S1P – Minimum 30 minutes
Certifications	CE, FCC
Conformité	EN62262 IK07, EN6100-4-2 ESD +/-8KV direct et +/-12KV Air Chocs : MIL-STD-810H Méthode 516.8 Procédure I / Vibrations : MIL-STD-810H Méthode 514.8 Procédure I
ENVIRONNEMENT	
Température d'utilisation	-30 à +60°C
Humidité	5% à 95% d'humidité – Non condensée

ACCESSOIRES

FOURNIS	OPTIONNELS
Câble d'alimentation 5m avec fusible intégré	Cable RS232 1.8m
Cable USB 0.3m	Cable Audio 0.3m
Cable de conversion d'alimentation 0.15m	Cable Bus CAN 1.8m
Cable d'alimentation Jack DC	Cable RJ45 étanche IP65 2m
Antennes Wifi x 2	Double antenne GPS et LTE 2m
Fixation pour antenne externe	Double antenne GPS et LTE 5m
Station	Antenne magnétique double GPS et LTE
Kit stylet	Adaptateur USB-C vers HDMI

DIMENSIONS

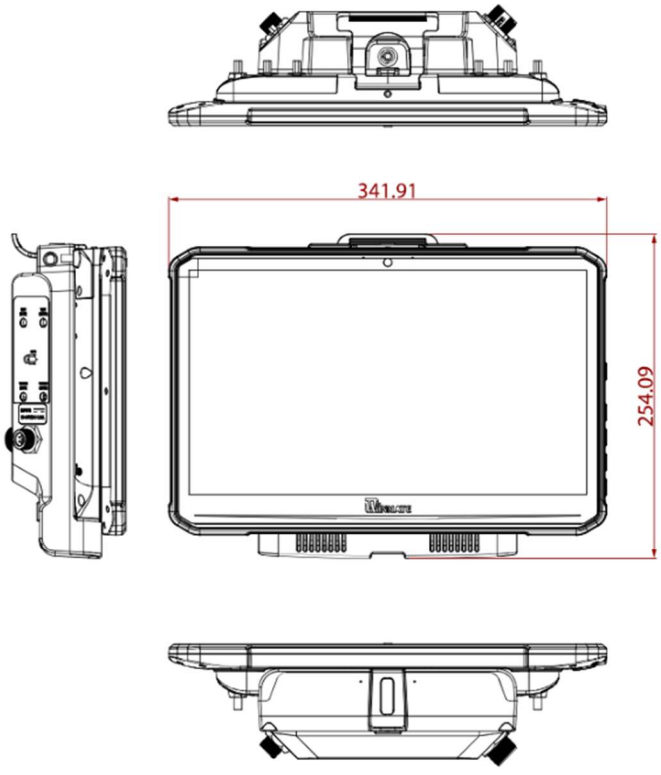

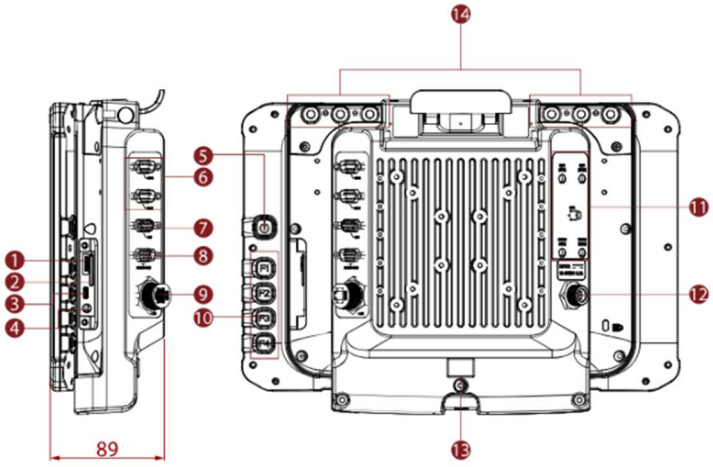

1. SD Card Slot
2. Dual-Nano SIM Card Slot
3. USB Type-C
4. Power Input
5. Power Button
6. COM
7. USB Type-A
8. CAN / Audio
9. LAN
10. Function Buttons
11. GPS Antenna
12. Power Input
13. Power Switch
14. WIFI/WWAN Antenna

14 Rue Olivier De Serres – 49070 Beaucouzé – France
+33 2 41 350 125
info@allwan.fr
www.allwan.eu