PCW-129Q

Tablette Windows IoT embarquée 12"

Intel® Elkhart lake x6413E

ALLWAN
VIDEO & SECURITY SOLUTIONS





DESCRIPTION

- Surface active 12''
- Processeur Intel® Elkhart lake x6413E
- Etanche IP65 sur les 6 faces
- Fonctionne de -30 à +60°C
- Luminosité 400 nits – Option 800 nits
- Dalle tactile capacitive multipoints

Les tablettes / ordinateurs embarqués ALLWAN série PCW sont des outils robustes sous Windows IoT dessinés pour les applications industrielles et logistiques. Propulsée par un processeur Intel® Elkhart lake x6413E qui délivre des performances fiables pour les chariots élévateurs et les opérations de flottes. Totalement étanche, il fonctionne dès -30°C et jusqu'à 60°C.

Spécifications Techniques

	PCW-129Q
AFFICHAGE	
Résolution	1024 x 768
Taille	12''
Tactile	Capacitif multipoints – Supporte également l'utilisation d'un stylet (fourni)
Traitement	Anti-reflets
Luminosité	400 nits – Option 800 nits
Contraste	1000 :1
Angles de vue	89, 89, 89, 89°
SYSTEME	
Processeur	Intel Atom x6413E 1.5GHz (Jusqu'à 3GHz) (Defaut) Options : Intel Atom x6425E / x7433RE / x7835RE
Stockage	128Go
WLAN (WIFI)	OUI
WWAN	4G (Option) 5G (Option)
Capteurs	G-Sensor (Accéléromètre) / Capteur de Température
Mémoire vive	8Go
OS	Android 15.0
BT	Supporté
GNSS	GPS/AGPS
PORTS (Station)	
USB	1 x USB 3.0 (tablette) 1 x connecteur DB9 permettant d'obtenir 2 ports USB 2.0 depuis sa base de chargement dans le véhicule
Carte mémoire	1 emplacement pour carte SD
Audio / CAN	Hauts parleurs / 1 port Bus CAN
Serie	2 ports COM
Carte SIM	1 port (option – Sur tablette)
LAN	1 port RJ45 Gigabit
Antennes	WLAN (tablette) / GPS / WWAN/5G (option)

14 Rue Olivier De Serres – 49070 Beaucouzé – France
+33 2 41 350 125
info@allwan.fr
www.allwan.eu

PCW-129Q

Tablette Windows IoT embarquée 12"

Intel® Elkhart lake x6413E

ALLWAN
VIDEO & SECURITY SOLUTIONS

ELECTRIQUE / MECANIQUE	
Dimensions / Poids	Tablette : 307 x 225 x 41 mm / 1,7Kg Station : 202 x 245 x 52mm / 1,6Kg
Etanchéité	**IP65 sur les 6 faces**
Montage	RAM Mount et VESA
Alimentation	Station : 10-60VDC Tablette : 12VDC + Batterie de secours 7,6V UPS 2S1P – Minimum 30 minutes
Certifications	CE, FCC
Conformité	EN62262 IK07, EN6100-4-2 ESD +/-8KV direct et +/-12KV Air Chocs : MIL-STD-810H Méthode 516.8 Procédure I / Vibrations : MIL-STD-810H Méthode 514.8 Procédure I
ENVIRONNEMENT	
Température d'utilisation	-30 à +60°C
Humidité	5% à 95% d'humidité – Non condensée

ACCESSOIRES

FOURNIS	OPTIONNELS
Câble d'alimentation 5m avec fusible intégré	Cable RS232 1.8m
Cable USB 0.3m	Cable Audio 0.3m
Cable de conversion d'alimentation 0.15m	Cable Bus CAN 1.8m
Cable d'alimentation Jack DC	Cable RJ45 étanche IP65 2m
Antennes Wifi x 2	Double antenne GPS et LTE 2m
Fixation pour antenne externe	Double antenne GPS et LTE 5m
Station	Antenne magnétique double GPS et LTE
Kit stylet	Adaptateur USB-C vers HDMI

DIMENSIONS

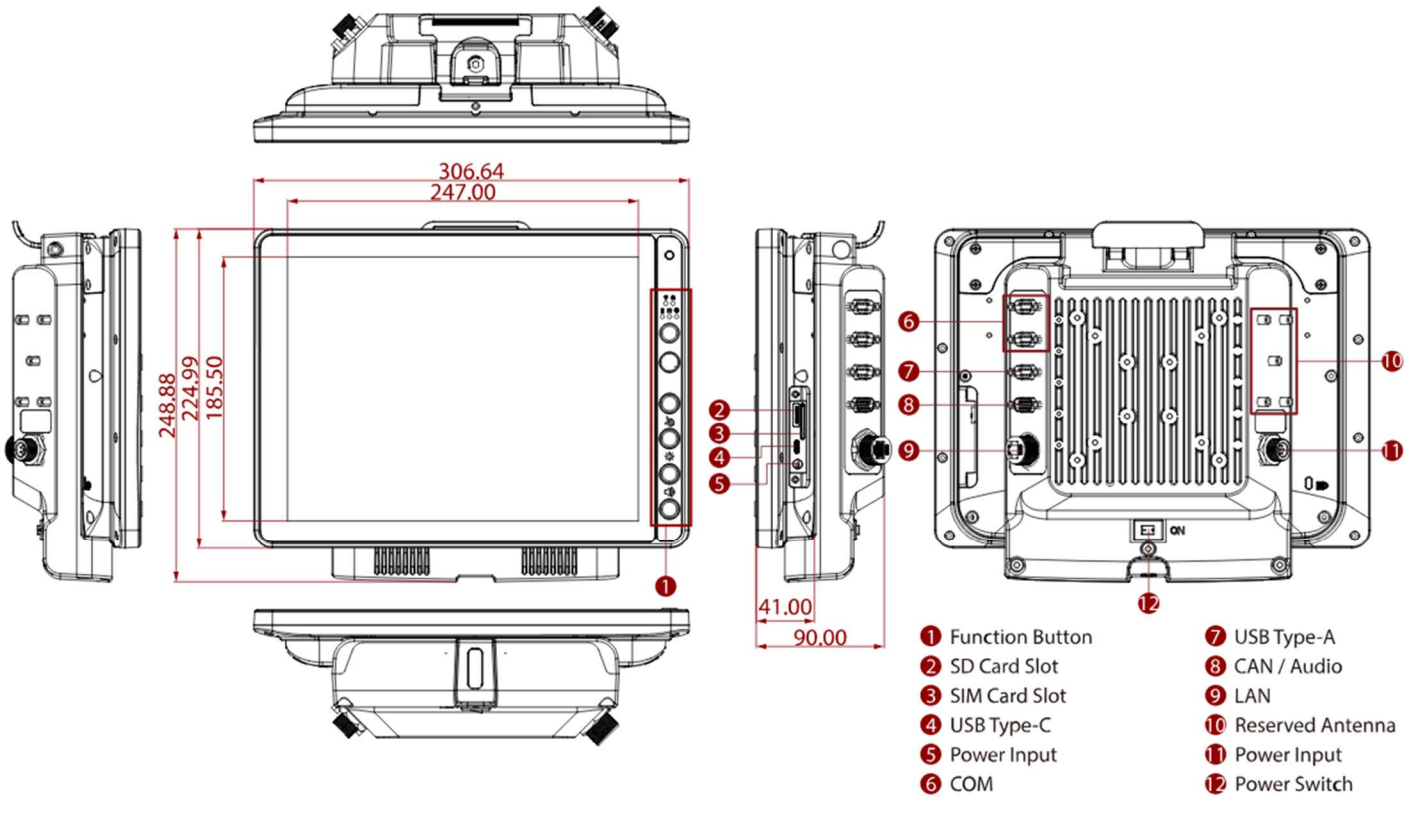

14 Rue Olivier De Serres – 49070 Beaucouzé – France
+33 2 41 350 125
info@allwan.fr
www.allwan.eu